integart®

BUBBLE-FREE
APPLICATOR 1500 · 1700 · 2200

BUBBLE-FREE
1700 · 1900 · 2400 APPLICUT

BUBBLE-FREE
PRO

BUBBLE-FREE
MOUSE

Instrukcja obsługi aplikatora Bubble-Free

Tłumaczenie instrukcji oryginalnej.

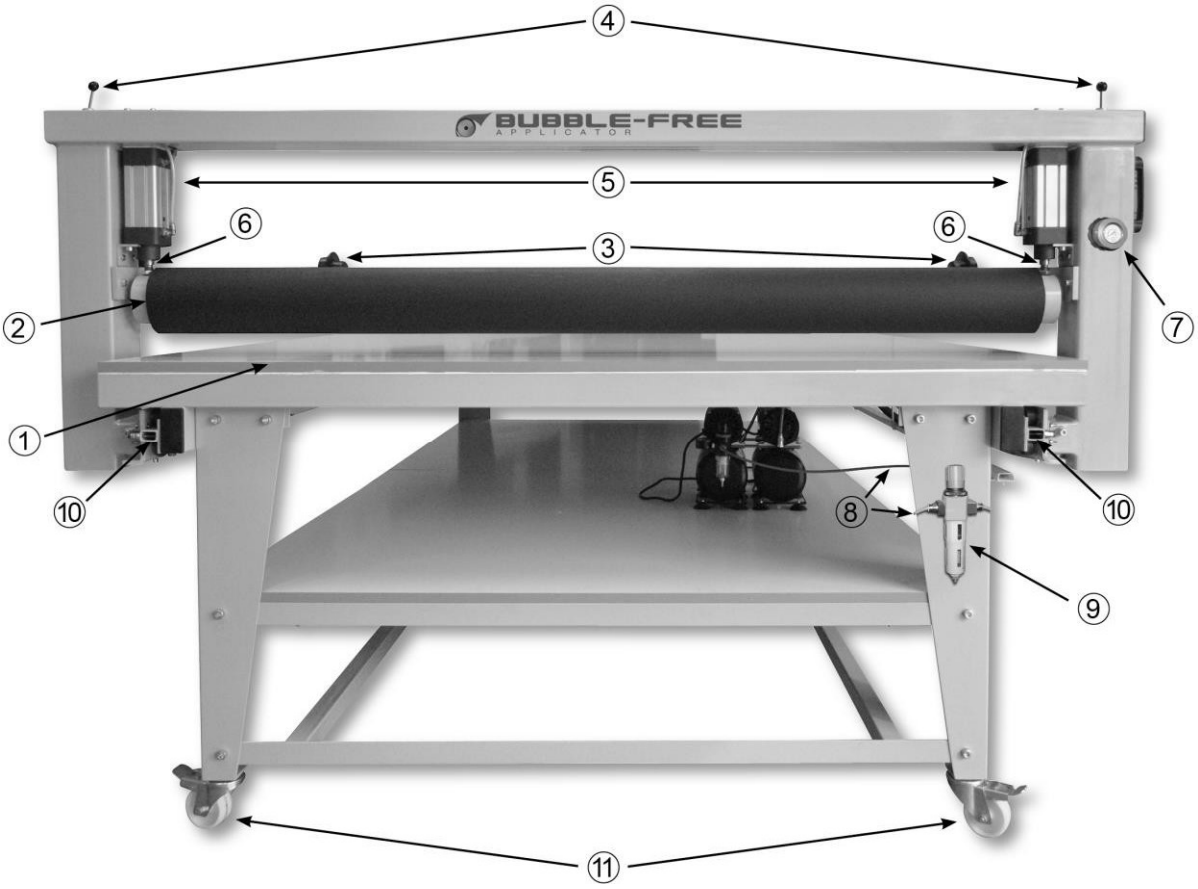
BUBBLE-FREE
APPLICATOR
4
5
6
3
6
2
7
1
10
8
10
9
11

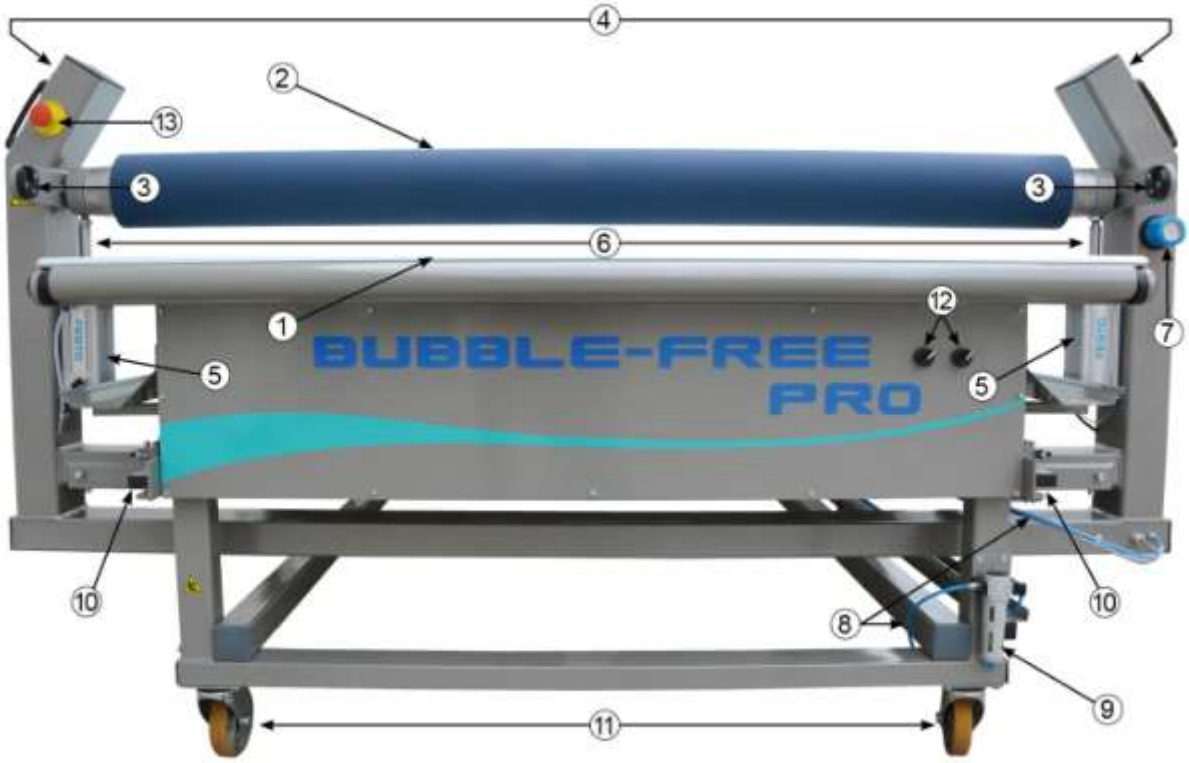
4
2
13
3
3
6
1
12
7
BUBBLE-FREE
PRO
5
5
10
10
8
9
11

1. Stół roboczy wykonany z materiału MDF lub 3 – warstwowego szkła bezpiecznego
2. Wałek dociskowy pokryty gumą
3. Uchwyt rolki materiału aplikowanego
4. Trójpozycyjny przełącznik sterujący
5. Siłownik pneumatyczny
6. Tłoczek siłownika pneumatycznego
7. Regulator pneumatyczny
8. Przewód pneumatyczny
9. Reduktor układu pneumatycznego
10. Prowadnica
11. Koła z hamulcami

WERSJA PRO:

12. ON/OFF zasilanie– LED ON/OFF przełączniki
13. Przycisk awaryjny

Aplikator Bubble-Free

Drogi Kliencie,

Dziękujemy za wybór aplikatora Bubble-Free. Jesteśmy pewni, że ten praktyczny produkt wywiąże się z pokładanych w nim oczekiwań. Urządzenie zaprojektowane i wykonane zostało przez najwyższej klasy profesjonalistów, przy użyciu najlepszych materiałów i komponentów.

Prosimy uważnie zapoznać się z instrukcją obsługi, aby zapewnić najlepsze działanie aplikatora i uniknąć błędów powstałych z winy użytkownika.

Bezpieczeństwo

Podczas transportu, rozpakowania oraz montażu urządzenia należy zwrócić szczególną uwagę na ryzyko wypadku oraz kontuzji. Stół roboczy musi być podłączony do sprawnego - nieuszkodzonego, klasycznego i uziemionego źródła energii elektrycznej. Przewód sprężonego powietrza oraz energetyczny powinny być odpowiednio ułożone tak, aby uniknąć potknięcia przez operatora urządzenia.

Aby uniknąć wypadków, ciśnienie w systemie pneumatycznym nie może być wyższe niż 5 barów. Operowanie aplikatorem (stołem montażowym), zgodnie z instrukcją nie stanowi ryzyka wypadku. Używana pod ciśnieniem 2-3 barów gumowa rolka nie spowoduje żadnej kontuzji operatora. Należy być ostrożnym przy użyciu pod ciśnieniem 5-10 barów, bowiem części pneumatyczne stanowić mogą poważne zagrożenia dla dłoni operatora. Nie sięgaj wtedy pod rolkę! Metalowy tłoczek poruszającego się do góry pneumatycznego cylindra **(5)** może spowodować poważne kontuzje dłoni. Bądź ostrożny, nie wkładaj rąk pomiędzy tłoczek a cylinder, kiedy są w ruchu! Do przemieszczania aplikatora używa się czterech kół z hamulcami **(11)**. Podczas przesuwania, obracania aplikatora uważaj na swoje nogi!

Opis wyposażenia

Użytkownik może położyć samoprzylepny druk, znak albo dwustronną, samoprzylepną folię na zwykły materiał podstawowy każdego typu, położony na płasko **(1)**. Używając uchwytu rolki materiału aplikowanego **(3)** na stole, można pokryć znak folią/papierem transportowym lub pokryć wydruk z folią ochronną. Pokryty gumą wałek dociskowy o grubości 15 mm **(2)** prasuje dwa materiały bez powstawania pomiędzy nimi baniek/bąbli powietrza.

W przypadku materiału, który jest grubszy niż 1mm, aplikacja powinna być rozpoczęta od krawędzi płyty. Jeśli użytkownik „przeskoczy" wałkiem dociskowym ze stołu roboczego na materiał, który chce zaaplikować, może spowodować uszkodzenie tłoczka siłownika pneumatycznego, może wygiąć stalowy pręt lub uszkodzić wewnętrzną uszczelkę tłoczka siłownika, w zależności od ciśnienia w układzie i grubości materiału.

Wałek dociskowy może być sterowany (regulowany) z obu stron trójpozycyjnym przełącznikiem **(4).** Po stronie, która nie jest używana, przełącznik powinien być ustawiony w środkowej pozycji. W przeciwnym wypadku siłownik pneumatyczny nie będzie funkcjonował, otrzymując dwie różne komendy, z dwóch stron maszyny. Maksymalna grubość materiału, która może być umieszczona na stole (zmieści się pod gumowy wałek) to 60 mm.

Siła docisku wałka jest taka sama dla materiałów o każdej grubości (zależy od zadanego ciśnienia w układzie).Docisk gumowego wałka na położone na siebie materiały uniemożliwia ich przesuwanie i nie rozciąga ich podczas montażu. Z tego właśnie powodu użytkownik uzyskuje najwyższą precyzję aplikacji.

Docisk gumowego wałka powinien być ustawiony pneumatycznym regulatorem od 2 do 3 barów **(7).** Użytkownik może aplikować idealnie na płytę piankową przy ciśnieniu 2 barów, bez odkształcania płyty. W przypadku delikatnych materiałów, należy przeprowadzić próbę testową tak, aby ustawić optymalne ciśnienie.

Aby uzyskać idealne połączenie aplikowanych materiałów istotnym jest, aby pomiędzy materiałami nie było kurzu lub pyłu. Preferowane do pracy jest środowisko, w którym nie ma pyłu. Płyta użyta na bazę i podkład materiału zadrukowanego druku powinny być uprzednio wyczyszczone.

Powierzchnia stołu może być wykorzystywana także do cięcia kompletnych materiałów. Używana w ten sposób powierzchnia stołu ulega zużyciu, dlatego od czasu do czasu wymaga wymiany.

Instalacja

Urządzenie powinno być zmontowane w obecności specjalisty, zgodnie z instrukcją. Aplikator powinien być umiejscowiony na płaskiej powierzchni i powinno być zapewnione odpowiednio dużo przestrzeni wokół tak, aby bez przeszkód wykonywać zlecone prace. Producent nie jest odpowiedzialny za szkody spowodowane niepoprawną instalacją aplikatora.

Aplikator, z opcją podświetlanego stołu w technologii LED, powinien być podłączony do uziemionego złącza 220 V. Stół pokryty płytą z materiału MDF nie zawiera części elektrycznych, tylko przewody pneumatyczne **(8)**i powinien być podłączony do zewnętrznego kompresora sprężonego powietrza. Ciśnienie w przewodzie powietrza podłączonego do urządzenia nie powinno przekraczać 5 barów **(9)** Sprężone powietrze zanieczyszczone odłamkami, olejem lub wodą może doprowadzić do poważnego uszkodzenia pneumatyki urządzenia. Zaleca się podłączenie filtra do kompresora sprężonego powietrza.

Uwaga: gwarancja nie obejmuje żadnych uszkodzeń powstałych przez zanieczyszczone sprężone powietrze. Przed pierwszą pracą należy, używając regulatora **(7)**ustawić ciśnienie powietrza na 2 bary. Integralną częścią aplikatora jest reduktor układu pneumatycznego **(9)** W skład reduktora wchodzi filtr oraz separator wody. Kompresor (nie jest częścią urządzenia, może zostać zamówiony opcjonalnie) posiada przepustowość 85l/minutę, maksymalnie 5 barów. Jeśli chcesz podłączyć aplikator Bubble-Free do swojego własnego kompresora, upewnij się, że ciśnienie w jego systemie nie jest wyższe niż 5 barów.

Konserwacja, czyszczenie

Zaleca się czyszczenie powierzchni urządzenia i gumowego wałka **(2)**używając detergentu i wilgotnej szmatki. Czyść wszystkie trzy strony szyny prowadzącej **(10)**i wszystkie bieżniki łożysk używając szmatki nasączonej alkoholem, a następnie wytrzyj je do sucha. Łożyska są typu zamkniętego, nie ma potrzeby ich smarowania. Zaraz po czyszczeniu zalecane jest posypanie gumowego wałka drobnym talkiem **(2)** Nadmiar talku usuń suchą szmatką.

Raz na miesiąc, czyść tłoczek siłownika pneumatycznego **(6)** szmatką nasączoną alkoholem i nałóż cienką warstwę smaru, używając kilku kropli smaru pneumatycznego. Upewnij się, że smar nie zabrudzi gumowego wałka.

Pojemnik na wodę z reduktora układu pneumatycznego powinien być opróżniany raz w tygodniu, przy użyciu zaworu **(9).** Raz w miesiącu należy ze zbiornika powietrza kompresora osuszyć zbiornik wilgoci. Jeśli urządzenie jest w użyciu i system pneumatyczny nie jest pod ciśnieniem, gumowy wałek może opaść na stół roboczy. Dwie strony mogą się różnić poziomem spadku.

Funkcje opcjonalne

1. Narzędzia tnące – trymery Keencut.

Instrukcję obsługi trymerów Keencut użytkownik otrzymuje oddzielnie.

2. Elektryczna regulacja wysokości.

Specjalne instrukcje bezpieczeństwa

Praca z podniesioną kolumną może mieć miejsce tylko zgodnie z tymi instrukcjami. Urządzenie może być otwierane przez autoryzowany, specjalistyczny personel. Jeśli istnieje problem z kolumną do podnoszenia, zalecamy kontakt z Twoim sprzedawcą i serwisem. Nieautoryzowane konwersje lub zmiany w kolumnie podnoszenia są zabronione ze względów bezpieczeństwa. Odpowiednie symbole zagrożenia bezpieczeństwa identyfikują strefy niebezpieczeństwa w produkcie.

Konserwacja i czyszczenie

Generalnie, podnoszenie kolumny nie wymaga serwisowania. Przy intensywnym użyciu, bez wymiany zużytych komponentów, części produktu, jego bezpieczeństwo nie może być zagwarantowane. Przełącznik nie wymaga żadnego procesu, jeśli chodzi o konserwacje. Można wyczyścić przełącznik i inne powierzchnie czystą, niestrzępiącą się szmatką. Nie należy stosować środków do czyszczenia na bazie rozpuszczalnika, bowiem będą korodowały materiał i mogą go uszkodzić.

Oświetlenie LED

Bez konieczności konserwacji, w przypadku jakichkolwiek problemów skontaktuj się z autoryzowanym serwisem.

Symptom problemu:	**Możliwe rozwiązania:**
Zaaplikowany materiał ma bańki powietrza.	Sprawdź **(7)**czy ciśnienie jest prawidłowe i wynosi 2-2.5 bar. Sprawdź czy jest jakieś zanieczyszczenie pod bańką. Jeśli tak, następnym razem wyczyść powierzchnię bardziej uważnie. Sprawdź czy nic nie zostało na stole, co przeszkadzałoby gumowemu wałkowi. Sprawdź czy przełączniki sterujące obu stronami urządzenia są ustawione w pozycji neutralnej.
Podłoże jest pomarszczone.	Aplikowane znaki lub litery powinny mieć obramowanie.
Zmontowany materiał nie przylega do równoległej płyty do długości stołu.	Użyłeś grubego materiału. Włóż w środek, lub ustaw równolegle wałek z drugiej strony przy użyciu materiału o tej samej grubości. 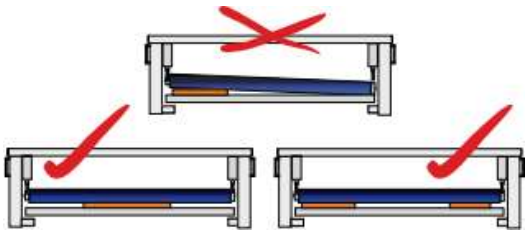
Zmontowany materiał posiada fałdy na sobie.	Wyczyść gumowy wałek neutralnym detergentem. Posyp drobnym talkiem (proszkiem) po suchej powierzchni czystego gumowego wałka, następnie wytrzyj nadmiar suchą szmatką i zetrzyj proszek ze stołu. Upewnij się, że samoprzylepny materiał leży równolegle do wałka.
Maszyna jest hałaśliwa, kiedy porusza się gumowy wałek.	Wyczyść prowadnice z wszystkich trzech stron **(10)** oraz bieżnie łożysk używając szmatki nasączonej alkoholem, po czym wytrzyj do sucha. **NIE UŻYWAJ OLEJU!**
Wałek nie odpowiada na ruchy przełącznika.	Sprawdź czy ciśnienie powietrza w systemie jest prawidłowe. **(7)-(9)**
Wałek nie odpowiada na ruchy przełącznika, ale wydaje syczący dźwięk.	Ustaw nieużywany przełącznik cylindra pneumatycznego na drugim końcu stołu do pozycji neutralnej (środkowa pozycja). **(4)**
Włączenie regulatora sprężonego powietrza nie przynosi efektu i nic nie wyświetla.	Podłącz przewód powietrza urządzenia to zewnętrznego systemu powietrza. **(8)** Sprawdź czy kompresor został włączony.
Nie można ustawić lub włączyć regulatora ciśnienia powietrza.	Pociągnij część, która służy do ustawienia pokrętła (niebieski plastik) parę milimetrów, ustaw pożądaną wartość, po czym wciśnij je z powrotem **(7)-(9)**